ПРОВЕРКА И РЕГУЛИРОВКА КЛАПАННОГО ЗАЗОРА

Примечание

Проверьте и отрегулируйте зазоры клапанов, когда двигатель холодный (температура охлаждающей жидкости двигателя: 20 ° C (68 ° F)) и головка блока цилиндров установлена на блок.

1. Снимите крышку блока цилиндров (см. Раздел «Система газораспределения» в данной группе).
2. Установка цилиндр № 1 в ВМТ / положение сжатия.
   а. Поверните шкив коленчатого вала и совместите его канавку с меткой синхронизации «T» на нижней крышке цепи привода ГРМ.

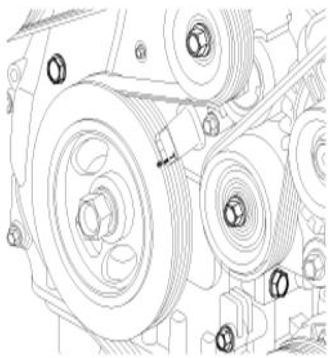

   б. Убедитесь, что метка (A) на звездочках распределительного вала находится на одной линии с плоскостью головки блока цилиндров, как показано на рисунке.
   В случае неудачи проверните коленчатый вал на один оборот (360 °)

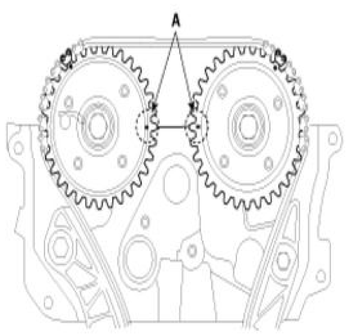

3. Проверьте клапанный зазор.
   а. Выполните проверку только того клапана, который указан на рисунке. [Цилиндр № 1: ВМТ / сжатие] Измерьте клапанный зазор.

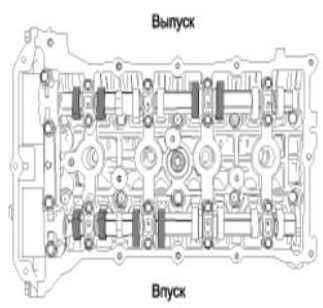

No1. цилиндр ВМТ / сжатие

· С помощью толщиномера измерьте зазор между толкателем и основной окружностью распределительного вала.
· Запишите значения зазоров клапанов, не соответствующих спецификации. Они будут Установлены Позы для установки необходимой регулировки толкателя.

Клапанный зазор
ТЕХНИЧЕСКИЕ ХАРАКТЕРИСТИКИ
Температура охлаждающей жидкости двигателя: 20 ° C [68 ° F]
Эксплуатационный предел
Впускной: 0,10 ~ 0,30 мм (0,0039 ~ 0,0118 дюйма)
Выпускной: 0,20 ~ 0,40 мм (0,0079 ~ 0,0157 дюйма)

б. Поверните шкив коленчатого вала на один оборот (360 °) и совместите его канавку с меткой синхронизации «T» на нижней крышке цепи привода ГРМ.

с. проверьте только основные клапаны. [Цилиндр № 4: верхняя мертвая точка в такте сжатия]. Измерьте зазор клапана.

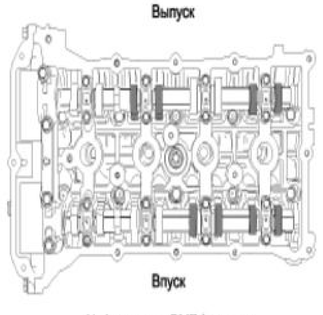

No4. цилиндр ВМТ / сжатие

4. Отрегулируйте клапанный зазор впускного и выпускного клапанов.
   а. Переведите цилиндр № 1 в верхнюю мертвую точку в такте сжатия.
   б. Метки на цепи привода ГРМ и звездочках синхронизации распределительного вала.
   с. Выверните болт (A) из сервисного отверстия крышки цепи привода ГРМ.

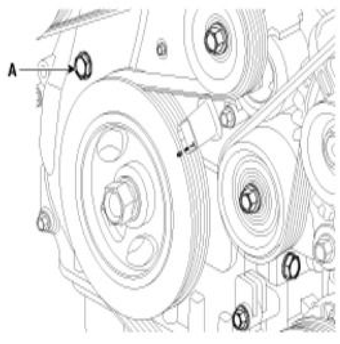

⚠Предостереждение

Не используйте вывернутый болт повторно.

д. Вставьте специальный инструмент (A) (09240-2G000) в сервисное отверстие крышки цепи привода ГРМ и высвободите храповый механизм.

⚠Предостереждение

Не используйте вывернутый болт повторно.

д. Вставьте специальный инструмент (A) (09240-2G000) в сервисное отверстие крышки цепи привода ГРМ и высвободите храповый механизм.

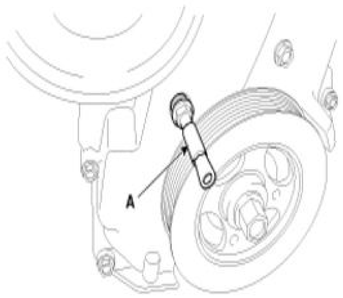

е. Снимите крышки (A) передних подшипников распределительного вала.

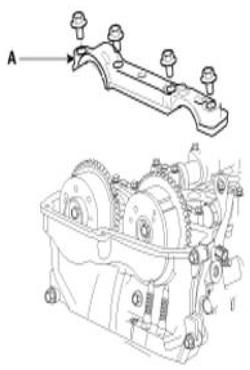

е. Снимите крышку подшипника распределительного вала выпускных клапанов и сам распределительный вал выпускных клапанов.

грамм. Снимите крышку подшипника распределительного вала впускных клапанов и сам распределительный вал впускных клапанов.

⚠Предостереждение

Привяжите или удерживайте цепь привода ГРМ при снятии ее со звездочки распределительного вала, чтобы эта цепь не упала в крышку ГРМ.

час Привяжите цепь привода ГРМ, чтобы она не двигалась.

⚠Предостереждение

Старайтесь не допускать попадания предметов в крышку цепи привода ГРМ.

я. Измерьте толщину снятого толкателя с помощью микрометра.

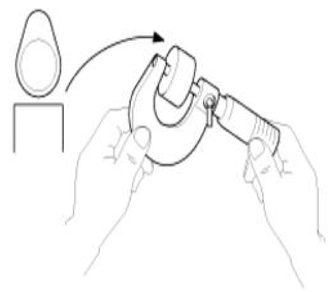

к. Рассчитайте толщину нового толкателя, чтобы зазор клапанов соответствовал спецификации.

Спецификация зазоров клапанов (температура охлаждающей жидкости двигателя: 20 ° C [68 ° F])
T: толщина снятого толкателя
A: измеренный клапанный зазор
N: толщина нового толкателя
Впуск: N = T + [A - 0,20 мм (0,0079 дюйма)]
Выпускной: N = T + [A - 0,30 мм (0,0118 дюйма)]

к. Выберите новый толкатель с толщиной как можно ближе к рассчитанному значению.

Примечание

Можно использовать регулировочные прокладки 47 различных размеров с шагом 0,015 мм (0,0006 дюйма) - от 3,00 мм (0,118 дюйма) до 3,69 мм (0,1452 дюйма).

л. Установите новый толкатель в головку блока цилиндров.

м. Удерживая цепь привода ГРМ, установите распределительный вал впускных клапанов и узел звездочки синхронизации.

п. Совместите метки на цепи привода ГРМ с метками звездочки распределительного вала.

о. Установите распределительные валы впускных и выпускных клапанов.

п. Установите крышку переднего подшипника.

кв. Затяните болт сервисного отверстия.

Момент затяжки
11,8 ~ 14,7 Нм (1,2 ~ 1,5 кгсм, 8,7 ~ 10,8 фунтов на фут)

р. Поверните коленчатый вал на 2 оборота по часовой стрелке и повторно совместите метки (A) синхроночки звездочки коленчатого вала и звездочки распределительного вала.

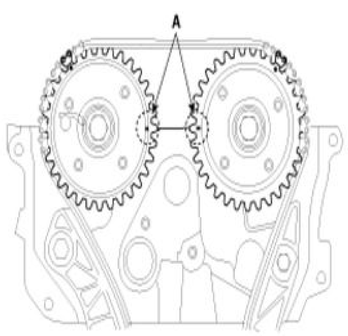

s. Еще раз проверьте клапанный зазор.

Спецификация зазоров клапанов (температура охлаждающей жидкости двигателя: 20 ° C [68 ° F])
[Технические характеристики]
Впускной: 0,17 ~ 0,23 мм (0,0067 ~ 0,0090 дюйма)
Выпускной: 0,27 ~ 0,33 мм (0,0106 ~ 0,0129 дюйма)